ՀԱՄԱՁԱՅՆԵՑՎԱԾ է
ՀԱՅԱՍՏԱՆԻ ՀԱՆՐԱՊԵՏՈՒԹՅՈՒՆ
ԿՈՏԱՅՔԻ ՄԱՐԶ ՆՈՐ ՀԱՃԸՆ ՀԱՄԱՅՆՔ

ՀԱՄԱՅՆՔԻ ՂԵԿԱՎԱՐ _____ Ղ. ՄԱՔԵՎՈՍՅԱՆ

« ՂՐՈՒՅ - ԷԼԱՐՏ » ՍՊԸ

+374 94 25 08 79

ՆՈՐ ՀԱՃԸՆ ՀԱՄԱՅՆՔԻ ՄՐՑԱՇԵՆ ՊՅՈՒՂԻ 1-ԻՆ ՓՈՂՈՑԻ 2-ՐԴ, 4-ՐԴ ԵՎ 6-ՐԴ ՆՐԲԱՆՑՔԵՐԻ ԱՍՖԱԼՏԱՊԱՏՄԱՆ ՇԻՆԱՐԱՐԱԿԱՆ ԱՇԽԱՏԱՆՔՆԵՐԻ ԿԱՏԱՐՄԱՆ ԱՇԽԱՏԱՆՔԱՅԻՆ ՆԱԽԱՊԻՏ

ԿԱՌՈՒՑԱՊԱՏՈՂ _____ ՆՈՐ ՀԱՃԸՆԻ ՀԱՄԱՅՆՔԱՊԵՏԱՐԱՆ

ՏԵՍՈՒՄ _____ Ղ. ԿԱՐԱՊԵՏՅԱՆ

2024Թ.

«ՊՐՈՖ-ԷՔՍՊԵՐՏ»

ՍԱՀՄԱՆԱՓԱԿ ՊԱՏԱՍԽԱՆԱՏՎՈՒԹՅԱՄԲ ԸՆԿԵՐՈՒԹՅՈՒՆ

ՕԲՅԵԿՏԻ ԱՆՎԱՆՈՒՄԸ՝ ՀՀ Կոտայքի մարզի Նոր Հաճըն համայնքի Մրգաշեն գյուղի 1-ին փողոցի 2-րդ, 4-րդ և 6-րդ նրբանցքների ասֆալտապատում

ՊԱՏՎԻՐԱՏՈՒ՝ ԿՈՏԱՅՔԻ ՄԱՐԶ ՆՈՐ ՀԱՃԸՆ ՀԱՄԱՅՆՔ Նոր Հաճըն համայնք

ՆԱԽԱԳԾԻ ԿԱԶՄԸ՝ ՃԾ. ՃԿ.

ԲԱՅԹՈՂՄԱՆ ԺԱՄԿԵՏԸ՝

ՆԱԽԱԳԾԻ ՀԵՂԻՆԱԿ՝ «ՊՐՈՖ-ԷՔՍՊԵՐՏ» ՍՊԸ

ՀԱՅԱՍՏԱՆԻ ՀԱՆՐԱՊԵՏՈՒԹՅԱՆ ՔԱՂԱՔԱՇԻՆՈՒԹՅԱՆ ԿՈՄԻՏԵ

ԼԻՑԵՆԶԻԱ

ՔՊԼ-000990, 1-ին դաս

(սերիան, համարը, դասը)

ՔԱՂԱՔԱՇԻՆԱԿԱՆ ՓԱՍՏԱԹՂԹԵՐԻ ԿԱԶՄՈՒՄ՝ ԲԱՑԱՌՈՒԹՅԱՄԲ ԿՈՆՍՏՐՈՒԿՏՈՐԱԿԱՆ ԵՎ ՃԱՐՏԱՐԱՊԵՏԱԿԱՆ ՄԱՍԵՐԻ

(քաղաքաշինության բնագավառում գործունեության տեսակը)

ՏՐՎԱԾ Է

2024-09-25, «ՊՐՈՖ-ԷՔՍՊԵՐՏ» ՍՊԸ

(լիցենզիան տալու տարեթիվը, ամիսը, օրը, քաղաքաշինության գործունեության սուբյեկտի անվանումը.

ՀՀ, ԱՐԱԳԱԾՈՏՆ, ԱՇՏԱՐԱԿ, ԱՇՏԱՐԱԿ, ՏԻԳՐԱՆ ՄԵԾԻ, 28, 27

գտնվելու վայրը՝ այդ թվում, անհատ ձեռնարկատիրոջ դեպքում՝ անունը, ազգանունը և բնակության վայրը)

Գործողության ժամկետը՝ 25.09.2029թ.

(օրը, ամիսը, տարեթիվը)

ՀՍԿԻՉ ՀԱՄԱՐ՝ UG2F-8D91-AA9B-FBF2

Սույն փաստաթուղթը տրված է բացառապես էլեկտրոնային եղանակով: Փաստաթղթի վավերականության ստուգումն ու էլեկտրոնային բնօրինակի ներբեռնումը հնարավոր է իրականացնել https://verify.e-gov.am Հայաստանի Հանրապետության պաշտոնական փաստաթղթերի վավերականության ստուգման միասնական համակարգի կայքում մուտքագրելով հսկիչ համարը կամ սքանավորելով արագ արձագանքման ծածկագիրը (QR Code):

ACE Scanner

ՀԱՅԱՍՏԱՆԻ ՀԱՆՐԱՊԵՏՈՒԹՅԱՆ ՔԱՂԱՔԱՇԻՆՈՒԹՅԱՆ ԿՈՄԻՏԵ

ԼԻՑԵՆԶԻԱՅԻ ՆԵՐԴԻՐ

ՔՊՆ-000990-09

(ներդիրի սերիան, համարը)

«ՊՐՈՖ-ԷՔՍՊԵՐՏ» ՍՊԸ

(լիցենզավորված քաղաքաշինության գործունեության սուբյեկտի անվանումը)

ՏՐԱՆՍՊՈՐՏԱՅԻՆ ՈՒՂԻՆԵՐ (ԱՎՏՈՄՈԲԻԼԱՅԻՆ ՃԱՆԱՊԱՐՀՆԵՐ, ԵՐԿԱԹՈՒՂԱՅԻՆ ԳԾԵՐ ԵՎ ՕԴԱՆԱՎԱԿԱՅԱՆՆԵՐ, ԱՐՀԵՍՏԱԿԱՆ ԿԱՌՈՒՑՎԱԾՔՆԵՐ՝ ԿԱՄՈՒՐՋՆԵՐ, ԹՈՒՆԵԼՆԵՐ, ՈՒՂԵԱՆՑՆԵՐ, ԷՍՏԱԿԱԴԱՆԵՐ, ՀԵՆԱՊԱՏԵՐ ԵՎ ԱՅԼՆ)

(քաղաքաշինության ընդգծվող գործունեության ենթատեսակը)

01.10.2024թ.

(ներդիրը տալու օրը, ամիսը, տարեթիվը)

Գործողության ժամկետը՝ 25.09.2029թ.

(օրը, ամիսը, տարեթիվը)

Ներդիրը վավերական է լիցենզիայի առկայության դեպքում

ՀՍԿԻՉ ՀԱՄԱՐ՝ UG96-1A32-8E86-8B1E

Սույն փաստաթուղթը տրված է բացառապես էլեկտրոնային եղանակով: Փաստաթղթի վավերականության ստուգումն ու էլեկտրոնային բնօրինակի ներբեռնումը հնարավոր է իրականացնել https://verify.e-gov.am Հայաստանի Հանրապետության պաշտոնական փաստաթղթերի վավերականության ստուգման միասնական համակարգի կայքում մուտքագրելով հսկիչ համարը կամ սքանավորելով արագ արձագանքման ծածկագիրը (QR Code):

ACE Scanner

Պատասխանատու մասնագետի/ների անձնագրային տվյալներ	հավաստագրի սերիա	հավաստագրի համար	ստանալու օր, ամիս, տարեթիվ
ՄՅԱՍՆԻԿ ԿՈՍՏԱՆՅԱՆ	Հ	001887	2024-09-12

ՀՍԿԻՉ ՀԱՄԱՐ՝ UG96-1A32-8E86-8B1E
Սույն փաստաթուղթը տրված է բացառապես էլեկտրոնային եղանակով: Փաստաթղթի վավերականության ստուգումն ու էլեկտրոնային բնօրինակի ներբեռնումը հնարավոր է իրականացնել https://verify.e-gov.am Հայաստանի Հանրապետության պաշտոնական փաստաթղթերի վավերականության ստուգման միասնական համակարգի կայքում մուտքագրելով հսկիչ համարը կամ սքանավորելով արագ արձագանքման ծածկագիրը (QR Code):

ACE Scanner

Թերթ	Անվանումը	Ծանոթություն
1	Բովանդակություն	
2	Բացատրագիր	
3	Ժամանակացույց, սկզբում և վերջում տեղադրվող տիպային նշաններ	
4	Ասֆալտապատվող փողոցների չափագրման հատակագիծ Մ1:1000	
5	Ասֆալտապատվող փողոցների կահավորման հատակագիծ Մ1:1000	
6	Ասֆալտապատվող 1-ին փողոցի 2-րդ նրբանցքի երկայնական կտրվածք և տիպային լայնական կտրվածք Մ1:1000	
7	Ասֆալտապատվող 1-ին փողոցի 4-րդ նրբանցքի երկայնական կտրվածք և տիպային լայնական կտրվածք Մ1:1000	
8	Ասֆալտապատվող 1-ին փողոցի 6-րդ նրբանցքի երկայնական կտրվածք և տիպային լայնական կտրվածք Մ1:1000	
9	Ծածկի կառուցում հարակցման մասերում	
10	Երթևեկության կարգավորման սխեմա	

Փոփ	Տրմ.քան.	Թերթ	Փաստ.թիվ	Ստորագ.	Թվակ.	ՆԱԽԱՏԵՍԱԿՈՒՄ Է ՀՀ ԿՈՏԱՅՔԻ ՄԱՐԶԻ ՆՈՐ ՀԱՃԸՆ ՀԱՄԱՅՆՔԻ ՄՐԳԱՇԵՆ ԳՅՈՒՂԻ 1-ԻՆ ՓՈՂՈՑԻ 2-ՐԴ, 4-ՐԴ ԵՎ 6-ՐԴ ՃԱՆԱՊԱՐՀԻ ԱՍՖԱԼՏԱՊԱՏՈՒՄ			
Տնօրեն		Գ. Կարապետյան				Շինարարական մաս	Փուլ	Թերթ	Թերթեր
							ԱՆ	1	10
Ճարտարապետ նախագծող		Մ. Կոստանյան				ԲՈՎԱՆԴԱԿՈՒԹՅՈՒՆ	<<Պրոֆ-Էքսպերտ>> ՍՊԸ Լից. ԲՊԼ N 000990		
Նախագծող		Ա. Աղաբեկյան							

ACE Scanner

ԲԱՑԱՏՐԱԳԻՐ

Սույն նախագծով նախատեսվում է ՀՀ Կոտայքի մարզի Նոր Հաճընն համայնքի Մրգաշեն գյուղի 1-ին փողոցի 2-րդ, 4-րդ եվ 6-րդ նրբանցքների ասֆալտապատման աշխատանքների նախագծերը:

Նախագիծը կազմվել է ըստ Նոր Հաճընի համայնքապետարանի տրված առաջադրանքի:

Նախագծային աշխատանքները կատարվել են ՀՀՇՆ 32-01-2022 նորմաների և պահանջների համաձայն, AutoCad և Civil3D համակարգչային ծրագրերով:

կատարվել է տեղագրական հանույթ TRIMBLE R8S GPS ROVER գործիքով ARM WGS-84 գեոդեզիական ցանցով հորիզոնական սխալանքը կարող է լինել 8 մմ գումարած 1 մմ յուրաքանչյուր կիլոմետրի համար, իսկ ուղղահայաց սխալանքը՝ 15 մմ գումարած 1 մմ յուրաքանչյուր կիլոմետրի համար:

Ըստ տեխնիկական առաջադրանքի ճանապարհի պարամետրերը ընտրվել են

- երթևեկելի մասը - շարժման շերտերի լայնությունը՝ 2x2.50մ:

Հիմնվելով ակնադիտական, երկրաբանական, շրջակա միջավայրի պահպանության միջոցառումների ուսումնասիրությունների վրա, նախագծով նախատեսվում է իրականացնել հետևյալ աշխատանքները.

Նախատեսվում է

- Կատարել հողային աշխատանքներ
- Վերականգնել ճանապարհային հողային պաստառը
- Կառուցել ճանապարհային հագուստը

Հատակագծում ճանապարհների ծրագիծը մաքսիմալ նմանեցված է ճանապարհի գոյություն ունեցող ծրագծին, այն բաղկացած է ուղղագծային և շրջադարձի անկյուններով, որոնց շառավիղները նախատեսված են 7մետրից ոչ պակաս, մինչը 635մ:

Լայնական կտրվածքում, երթևեկելի մասի թեքությունը 20‰ է, կողնակները՝ 40‰:

Երկայնական կտրվածքում առավելագույն թեքությունը կազմում է 40.65‰, իսկ մինիմումը՝ 7.85‰:

Հետախուզական աշխատանքների ժամանակ կատարվել է տախեոմետրական հանույթ 1:200 մասշտաբի:

Երկայնական կտրվածքը հիմնականում թողնվել է նույնը:

Մանրամասն ներկայացված է ճանապարհի երկայնական կտրվածք գծագրում:

Նախատեսվում է իրականացնել պատվածք, ըստ պատվիրատուի պահանջի միաշերտ

Մանրահատիկ խիտ տաք ա/բ h=5սմ տիպ "Բ" ԳՕՍՏ 9128-2013
Խճավազային հիմք (C-5) h=12սմ ԳՕՍՏ 25607-2009
Հատիկավոր ենթահիմք (ավազակոպիճ) h=12սմ ԳՕՍՏ 25607-2009

Շինարարության ժամանակ անհրաժեշտ է հատուկ ուշադրություն դարձնել շրջակա միջավայրին: Շինարարական աշխատանքների կատարման ժամանակ անհրաժեշտ է խնամքով վերաբերվել մոտակա ծառերին և թփերին, պահպանելով նրանք վնասումից և ոչնչացումից:

Աշխատանքների ավարտից հետո անհրաժեշտ է մաքրել շրջակա տարածքը ավելորդ բնահողից և շին աղբից տեղափոխելով այն լցակույտ:

Շինարարությանժամանակ պետք է պահպանել հետևյալ նորմատիվային փատաթղթերը.

ՀՀՇՆ 13-02-2022 ,Աշխատանքի անվտանգությունը շինարարությունում, ՀՀՇՆ I-3.01.01-2008 ,Շինարարական արտադրության կազմակերպումե, ՀՀՇՆ 52-01-,Բետոնե և երկաթբետոնե կոնստրուկցիաներե, ՀՀՇՆ 40-01.03-2022 ,Կոյուղի. Արտաքին ցանցեր և կառուցվածքներե և ՀՀՇՆ 30-02-2022 ,Տարածքի բարեկարգումե շինարարական նորմերին:

Շինարարության ժամանակ հաշվի առնել գոյություն ունեցող ստորգետնյա ինժեներական կառուցվածքները /գազատար, ջրատար խողովակաշարեր, կապի և էլեկտրո մալուխներ/ տեղյակ պահելով համապատասխան կազմակերպություններին:

Բնապահպանական բոլոր միջոցառումները պետք է իրականացնել բնապահպանական կառավարման պլանին համապատասխան:

Ըստ ՀՀ կառավարության 2016թ-ի սեպտեմբերի 29-ի նիստի թիվ 38 արձանագրային որոշման անհրաժեշտ է կազմել մեթոդաբանություն ծածկի որակի գնահատման ընթացքում անհարթության միջազգային ցուցչի (ամց) չափանիշի փորձարկում: Ծածկը գնահատելու ամենակարևոր պայմաններից մեկը երթևեկելու որակն է: Ճանապարհի անհարթության կամ հարթության ստուգումներն իրականացվում են ծածկի վիճակը մշտադիտարկելու համար՝ նոր և վերանորոգված ծածկով երթևեկելու որակը գնահատելու նպատակով:

Անհարթության աստիճանի փոփոխությունը զգալի ազդեցություն ունի տնտեսական արդյունքների վրա: ԱՄՑ-ի չափումը թույլ է տալիս.

1. Իրականացնել օբյեկտիվ ծախսեր-օգուտներ վերլուծություն՝ սահմանափակ կապիտալ ռեսուրսների բաշխումն օպտիմալացնելու նպատակով:
2. Գնահատել ծրագրի փաստացի վերջնարդյունքները և դրանք համեմատել ակնկալվող վերջնարդյունքների հետ:
3. Հարթ ծածկերն ապահովում են հարմարավետություն, ստեղծում են տրանսպորտային միջոցների՝ ճանապարհով ավելի արդյունավետ շարժի հնարավորություն, բարձրացնում են երթևեկության օպտիմալ արագությունները, պահպանում են երթևեկության հոսքը, կրճատում են անվտանգության հետ կապված ռիսկերն օգտագործողների և նրանց տրանսպորտային միջոցների համար, ինչպես նաև կարող են բարձրացնել վառելիքի ծախսի արդյունավետությունը՝ ճանապարհնօգտագործողների համար հանգեցնելով երթևեկելու ավելի ցածր ծախսերի:

Անհարթության միջազգային ցուցանիշը (ԱՄՑ) պրոֆիլի տատանումների մաթեմատիկական բացարձակ գումարն է, որը նկարագրում է տրանսպորտային միջոցների վիբրացիա առաջացնող՝ ծածկի անհարթությունը:

ԱՄՑ-ի արժեքն սովորաբար ստացվում է հատուկ սարքավորման միջոցով, որը ցույց է տալիս ճանապարհի հատվածի հարթությունը:

ԱՄՑ-ն հաշվարկվում է որպես մոդելավորված կախոցի գծային շարժման հանրագումար՝ բերված պրոֆիլի երկարության, որի չափման միավորն է մ/կմ կամ մմ/մ:

Տվյալ ճանապարհահատվածի համար կախված ճանապարհի երկարությունից, անհրաժեշտ է իրականացնել ԱՄՑ ստուգում:

Փոփ	Տրվ.քան.	Թերթ	Փաստ.թիվ	Ստորագ.	Թվակ.	ՆԱԽԱՏԵՍՎՈՒՄ Է ՀՀ ԿՈՏԱՅՔԻ ՄԱՐԶԻ ՆՈՐ ՀԱՃԸՆ ՀԱՄԱՅՆՔԻ ՄՐԳԱՇԵՆ ԳՅՈՒՂԻ 1-ԻՆ ՓՈՂՈՑԻ 2-ՐԴ, 4-ՐԴ ԵՎ 6-ՐԴ ՃԱՆԱՊԱՐՀԻ ԱՍՖԱԼՏԱՊԱՏՈՒՄ			
Տնօրեն		Գ. Կարապետյան				Շինարարական մաս	Փուլ	Թերթ	Թերթեր
							ԱՆ	2	10
Ճարտարագետ նախագծող		Մ. Կոստանյան				ԲԱՑԱՏՐԱԳԻՐ	<<Պրոֆ-Էքսպերտ>> ՍՊԸ Լից. ՔՊԼ N 0009990		
Նախագծող		Ա. Աղաբեկյան							

ACE Scanner

Օրացուցային գրաֆիկ

ՀՀ Կոտայքի մարզի Նոր Հաճըն համայնքի Մրգաշեն գյուղի 1-ին փողոցի 2-րդ, 4-րդ եվ 6-րդ նրբանցքների ասֆալտապատում

ասֆալտապատման աշխատանքների իրականացման

N	Աշխատանքների անվանումը	1 ամիս	2 ամիս	3 ամիս	4 ամիս
1	Լաբորատոր աշխատանքներ				
2	Հողային աշխատանքներ				
3	Ճանապարհային պատվածք				
4	Կողնակներ				
5	Ջրթող խողովակներ				
6	Ջրահեռացման վաքեր				

ՕԲՅԵԿՏԻ ԱՆՎԱՆՈՒՄԸ .....

ՊԱՏՎԻՐԱՏՈՒ .....

ԿԱՊԱԼԱՌՈՒ .....

ՇԻՆԱՐԱՐԱԿԱՆ ԱՇԽԱՏԱՆՔՆԵՐԻ ՍԿԻԶԲԸ .....

ՇԻՆԱՐԱՐԱԿԱՆ ԱՇԽԱՏԱՆՔՆԵՐԻ ՎԵՐՋԸ .....

ԼՐԱՑՈՒՑԻՉ ՏԵՂԵԿՈՒԹՅՈՒՆՆԵՐԻ ՀԱՄԱՐ ԶԱՆԳԵԼ ՀԵՌ. .....

Փոփ	Տպ/քան.	Թերթ	Փաստ.թիվ	Ստորագ.	Թվակ.
Տնօրեն		Գ.Կարապետյան			
Ճարտարապետ Նախագծող		Մ. Կոստանյան			
Նախագծող		Ա. Աղաբեկյան			

ՆԱԽԱՏԵՍՎՈՒՄ Է ՀՀ ԿՈՏԱՅՔԻ ՄԱՐԶԻ ՆՈՐ ՀԱՃԸՆ ՀԱՄԱՅՆՔԻ ՄՐԳԱՇԵՆ ԳՅՈՒՂԻ 1-ԻՆ ՓՈՂՈՑԻ 2-ՐԴ, 4-ՐԴ ԵՎ 6-ՐԴ ՃԱՆԱՊԱՐՀԻ ԱՍՖԱԼՏԱՊԱՏՈՒՄ

Շինարարական մաս	Փուլ	Թերթ	Թերթեր
	ԱՄ	3	10
Ժամանակացույց և աշխատանքների սկզբում և վերջում տեղադրվող տիպային նշան	<<Պրոֆ-Էքսպերտ>> ՍՊԸ Լից. ՔՊԼ N 000990		

ACE Scanner

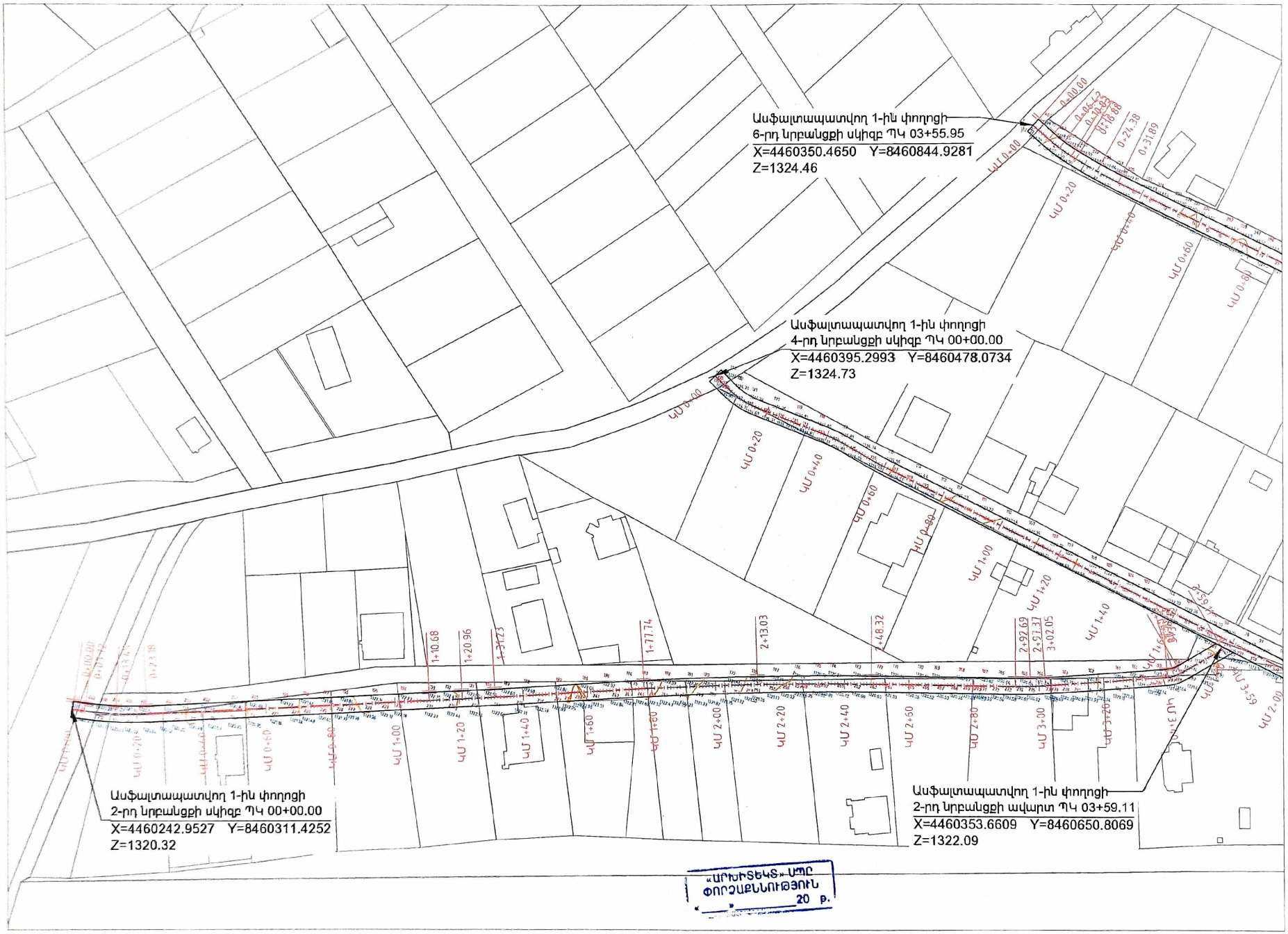
Ասֆալտապատվող 1-ին փողոցի
6-ոդ նրբանցքի սկիզբ ՊԿ 03+55.95
X=4460350.4650 Y=8460844.9281
Z=1324.46
Ասֆալտապատվող 1-ին փողոցի
4-ոդ նրբանցքի սկիզբ ՊԿ 00+00.00
X=4460395.2993 Y=8460478.0734
Z=1324.73
Ասֆալտապատվող 1-ին փողոցի
2-ոդ նրբանցքի սկիզբ ՊԿ 00+00.00
X=4460242.9527 Y=8460311.4252
Z=1320.32
Ասֆալտապատվող 1-ին փողոցի
2-ոդ նրբանցքի ավարտ ՊԿ 03+59.11
X=4460353.6609 Y=8460650.8069
Z=1322.09
«ԱՐԽԻՏԵԿՏ» ՍՊԸ
ՓՈՐՁԱԳԻՏՈՒԹՅՈՒՆ
20 թ.

Ասֆալտապատվող ճանապարհի առանցքի գիծը

Ասֆալտապատվող ճանապարհի եզրագծերը

Գոյություն ունեցող շինություններ և հողամասեր

ՃԱՆԱՊԱՐՀՆԵՐԻ ԱՍՖԱԼՏԻ ՊԱՍՏԱՌԻ ՄԽԵՄԱՏԻԿ ԿՈՆՍՏՐՈՒԿՑԻԱՆ

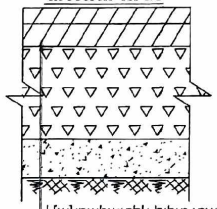

Մանրահատիկ խիտ տաք ա/բ h=5սմ տիպ "Բ" ԳՕՍՏ 9128-2013

Խճավազային հիմք (C-5) h=12սմ ԳՕՍՏ 25607-2009

Հատիկավոր ենթահիմք (ավազակոպիճ) h=12սմ ԳՕՍՏ 25607-2009

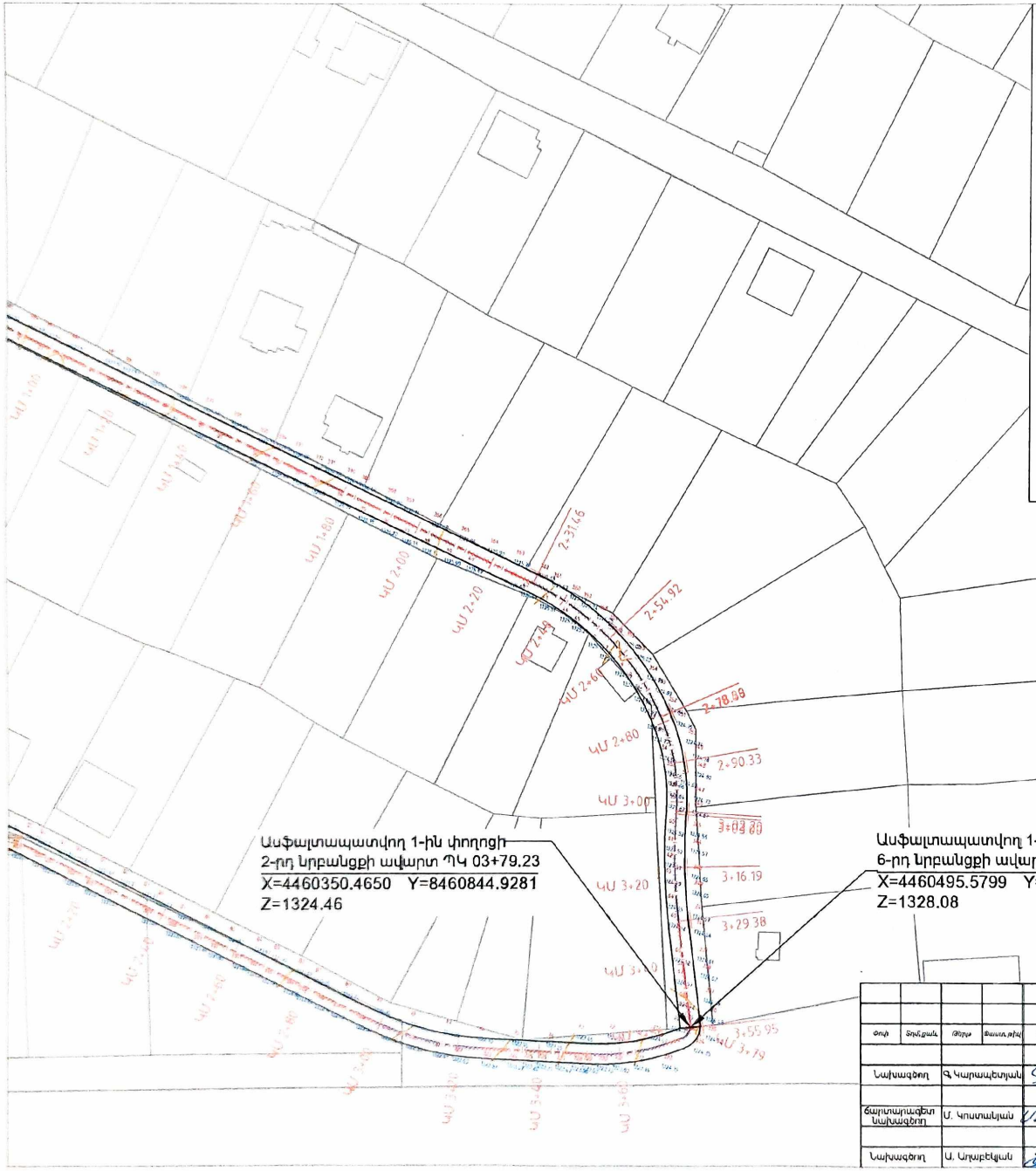

«ԱՐԽԻՏԵԿՏ» ՍՊԸ ՓՈՐՁԱԲՆՈՒԹՅՈՒՆ
«____» _____ 20 Թ.

Փոփ	Տրամ.քան.	Թերթ	Քանակ.թիվ	Ստորագ.	Թվական
Նախագծող	Գ. Կարապետյան				
Ճարտարապետ նախագծող	Մ. Կոստանյան				
Նախագծող	Ա. Արաբելյան				

ՆԱԽԱՏԵՍՎՈՒՄ Է ՀՀ ԿՈՏԱՅՔԻ ՄԱՐԶԻ ՆՈՐ ՀԱՃԵԼԻ ՀԱՄԱՅՆՔԻ ՄՐԳԱՇԵՆ ԳՅՈՒՂԻ 1-ԻՆ ՓՈՂՈՑԻ 2-ՐԴ, 4-ՐԴ ԵՎ 6-ՐԴ ՃԱՆԱՊԱՐՀԻ ԱՍՖԱԼՏԱՊԱՏՈՒՄ

Շինարարական մաս

Փուլ	Թերթ	Թերթեր
ԱՆ	4	10

Ասֆալտապատվող փողոցների չափագրման հատակագիծ
Մ1:1000

<<Պրոֆ-Էքսպերտ>> ՍՊԸ
Լից. ՔՊԼ N 000990

ACE Scanner

ԿՍ 0+00
ԿՍ 0+20
ԿՍ 0+40
ԿՍ 0+60
ԿՍ 0+80
ԿՍ 1+00
ԿՍ 1+20
ԿՍ 1+40
ԿՍ 1+60
ԿՍ 1+80
ԿՍ 2+00
ԿՍ 2+20
ԿՍ 2+40
ԿՍ 2+60
ԿՍ 2+80
ԿՍ 3+00
ԿՍ 3+20
ԿՍ 3+40
ԿՍ 3+59
«ԱՐԽԻՏԵԿՏ» ՍՊԸ
ՓՈՐՁԱՔՆՆՈՒԹՅՈՒՆ
«____» _____ 20__ թ.

ACE Scanner

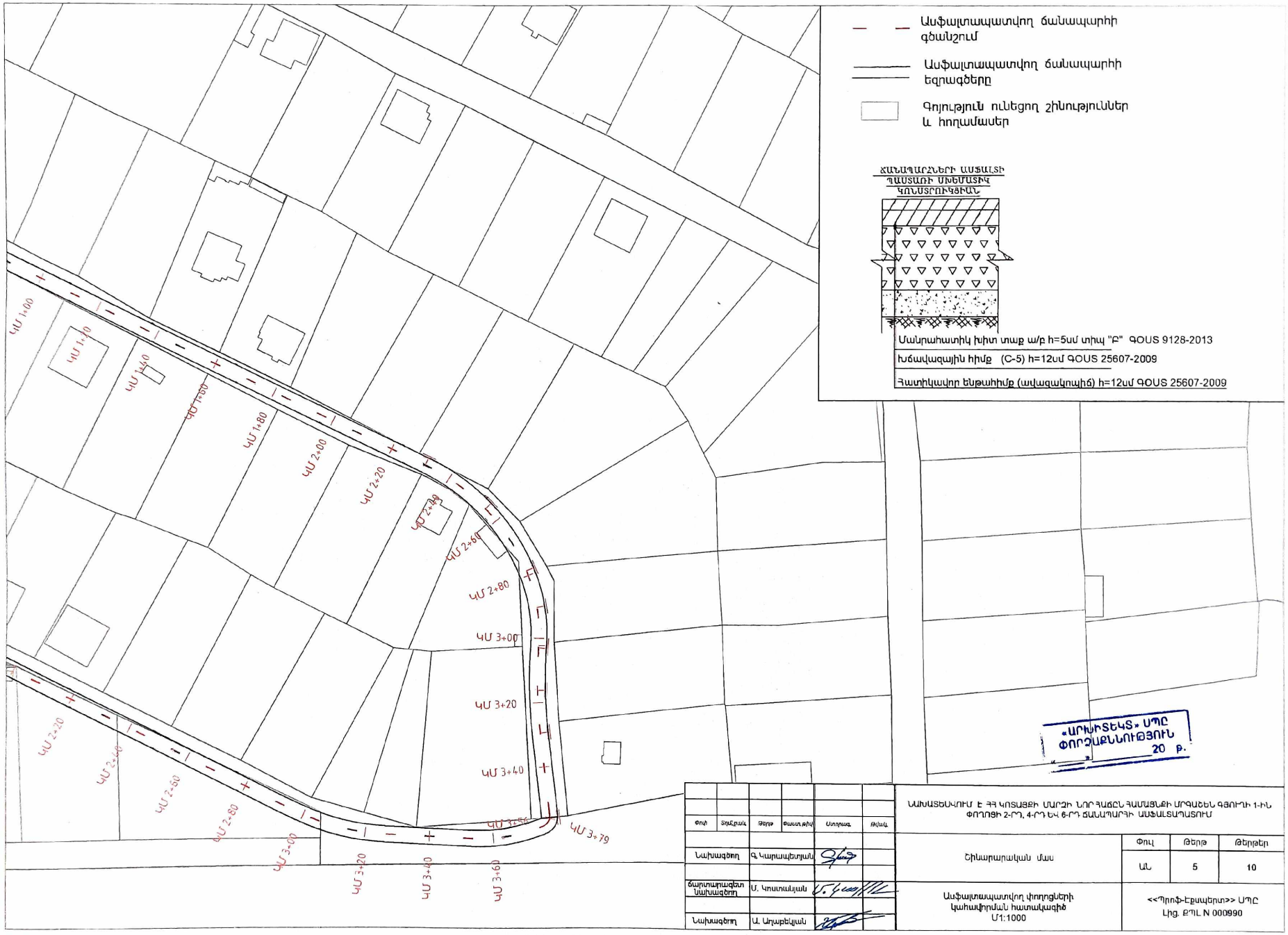

Փոխ	Տրմբլաև	Թերթ	Փաստ.թիվ	Ստորագ.	Թիվաև.
Նախագծող	Գ. Կարապետյան				
Ճարտարագետ նախագծող	Մ. Կոստանյան				
Նախագծող	Ա. Աղաբեկյան				

ԱՌԱՋԱՏԵՍԱԿՈՒՄ Է ՀՀ ԿՈՏԱՅՔԻ ՄԱՐԶԻ ՆՈՐ ՀԱՃԸՆ ՀԱՄԱՅՆՔԻ ՄՐԳԱՇԵՆ ԳՅՈՒՂԻ 1-ԻՆ ՓՈՂՈՑԻ 2-ՐԴ, 4-ՐԴ ԵՎ 6-ՐԴ ՃԱՆԱՊԱՐՀԻ ԱՍՖԱԼՏԱՊԱՏՈՒՄ

Շինարարական մաս	Փուլ	Թերթ	Թերթերը
	ԱՆ	5	10

Ասֆալտապատվող փողոցների կահավորման հատակագիծ
Մ1:1000

<<Պրոֆ-Էքսպերտ>> ՍՊԸ
Լից. ՔՊԼ N 000990

ACE Scanner

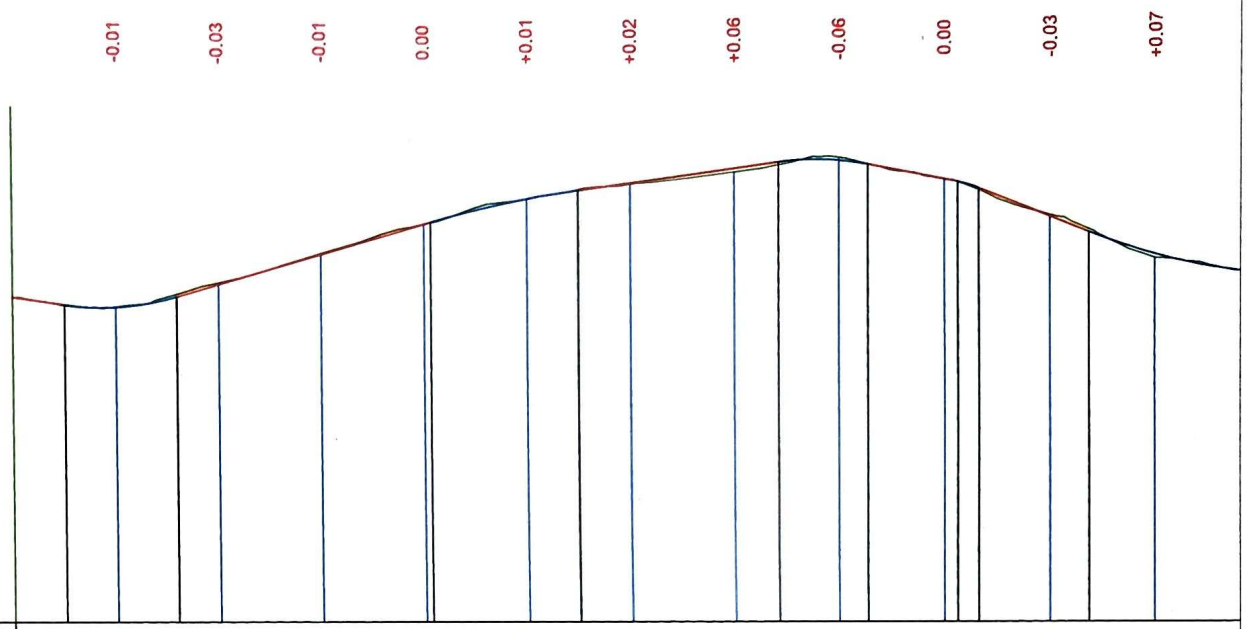

M 1:1000 по горизонтали
M 1:100 по вертикали

Տեղանքի տեսակը ըստ խոնավության													
Նախագծային տվյալներ	Լայնական պռոֆիլի տեսակը	Ձախ											
		Աջ											
	Թեքություն, ‰ ուղղահայաց կոր, մ	4,33‰ 10,04	20,94 10,04 R	31,83 20,25‰ K - 21.8	49,46	31,28 109,92 R - 1000	109,92 13.32‰ K - 28.6	38,54	38,45 72 R 65,46	20,69‰ 190,68	52	40,65‰ 120,94200 K	2+24,40 R - 1 0,44 4.0
	Առանցքի նիշերը, մ	1320,32	1320,13	1320,57	1321,16	1321,74	1322,23	1322,53	1322,79	1322,93	1322,54	1321,82	1321,08
Փաստացի տվյալներ	Ռելիեֆի նիշերը, մ	1320,32	1320,14	1320,60	1321,17	1321,75	1322,22	1322,51	1322,73	1322,98	1322,54	1321,84	1321,01
	Հեռավորությունը, մ		20	20	20	20	20	20	20	20	20	20	20
Պիկետներ		0					1					2	
Հատակագծում ճանապարհի ուղիղ և թեք երկարությունները		3,72	ц - 168°51'05" R - 100,00 L - 19,46		87,51		ц - 179°24'41" R - 2000,00 L - 20,54		46,51			ц - 176°18'34" R - 1095,86 L - 70,59	

«ԱՐԽԻՏԵԿՏ» ՍՊԸ
ՓՈՐՁԱԳՆՈՒԹՅՈՒՆ
«___» _____ 20 թ.

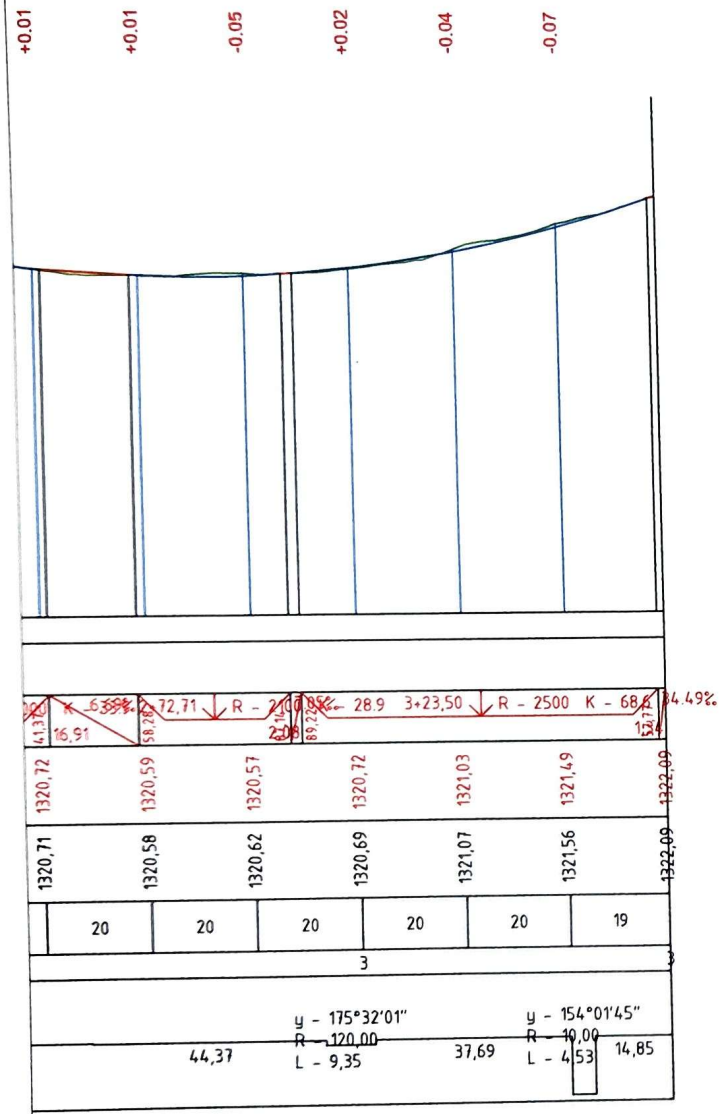

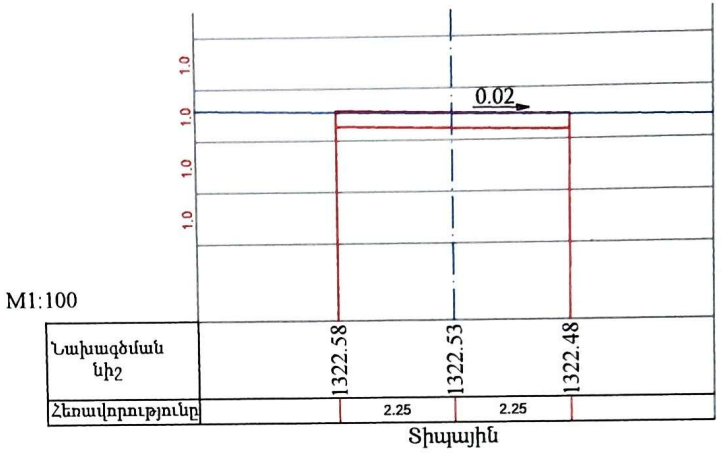

«ԱՐԽԻՏԵԿՏ» ՍՊԸ
ՓՈՐՁԱՔՆՆՈՒԹՅՈՒՆ
«____» _____ 20 թ.

Փոփ	Տրվ.քան	Թերթ	Փաստ.թիվ	Ստորագ.	Թվական
Նախագծող		Գ. Կարապետյան			
Ճարտարագետ Նախագծող		Մ. Կոստանյան			
Նախագծող		Ա. Աղաբեկյան			

ՆԱԽԱՏԵՍԿՈՒՄ Է ՀՀ ԿՈՏԱՅՔԻ ՄԱՐԶԻ ՆՈՐ ՀԱՃԸՆ ՀԱՄԱՑՆԵՔԻ ՄՐԳԱՇԵՆ ԳՅՈՒՂԻ 1-ԻՆ ՓՈՂՈՑԻ 2-ՐԴ, 4-ՐԴ ԵՎ 6-ՐԴ ՃԱՆԱՊԱՐՀԻ ԱՍՖԱԼՏԱՊԱՏՈՒՄ

Շինարարական մաս	Փուլ	Թերթ	Թերթեր
	ԱՆ	6	10

Ասֆալտապատվող 1-ին փողոցի 2-րդ նրբանցքի երկայնական կտրվածք և տիպային լայնական կտրվածք Մ1:1000

<<Պրոֆ-Էքսպերտ>> ՍՊԸ
Լից. ՔՊԼ N 000990

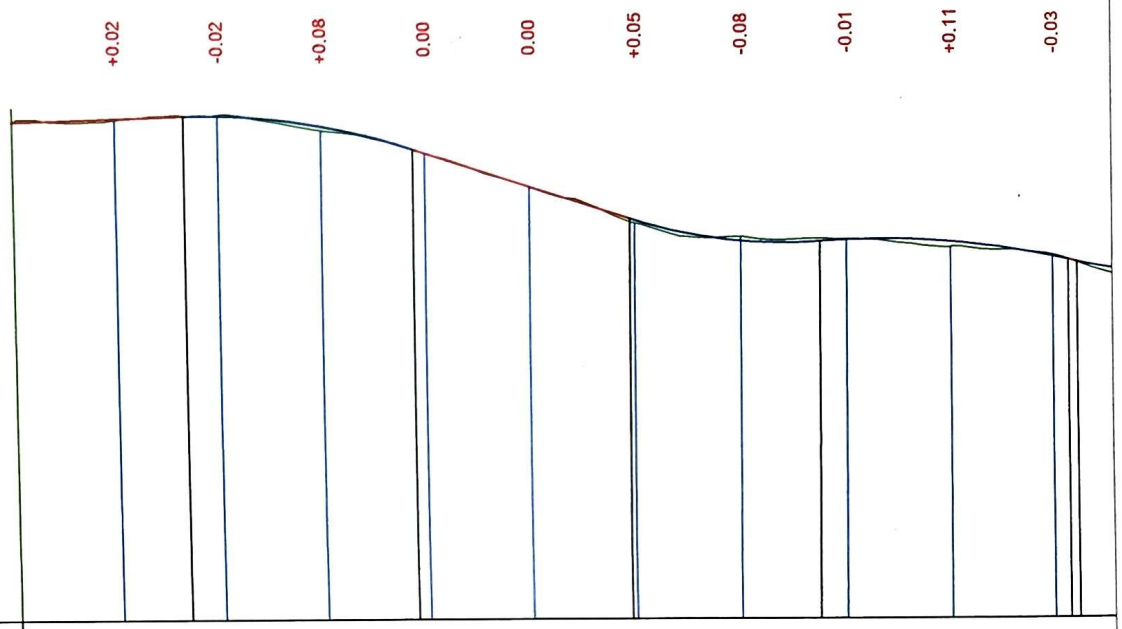

М 1:1000 по горизонтали
М 1:100 по вертикали

Տեղանքի տեսակը ըստ խոնավության												
Ընդհանրական տվյալներ	Լայնական պռոֆիլի տեսակը	Ձախ										
		Աջ										
	Թեքություն, ‰ ուղղահայաց կոր, մ	2.71‰ 33,34	33,34 0+36,67 R - 1230	71,72 41,85.4	33,39‰	19,07 1+36,99 R - 898	0,04	54,93 57‰ 35.9 1+65,88 R - 1660	22,35	42,69	48,0	1,7
	Առանցքի նիշերը, մ	1324,73	1324,79	1324,82	1324,61	1324,07	1323,40	1322,73	1322,31	1322,31	1322,26	1321,97
Փաստական տվյալներ	Ռելիեֆի նիշերը, մ	1324,73	1324,76	1324,84	1324,53	1324,07	1323,40	1322,68	1322,39	1322,32	1322,15	1322,00
	Հեռավորությունը, մ		20	20	20	20	20	20	20	20	20	20	20
Պիկետներ		0					1					2
Հատակագծում ճանապարհի ուղիղ և թեք երկարությունները			y - 156°12'24" R - 23,90 L - 9,92	23,05	y - 171°21'22" R - 43,05 L - 6,49	9,15	R - 91,21 L - 5,76				231,06	

«ԱՐԱՐԱՏԵԿՏ» ՍՊԸ
ՊՈՐՇԱՔՆՆՈՒԹՅՈՒՆ
20 թ.

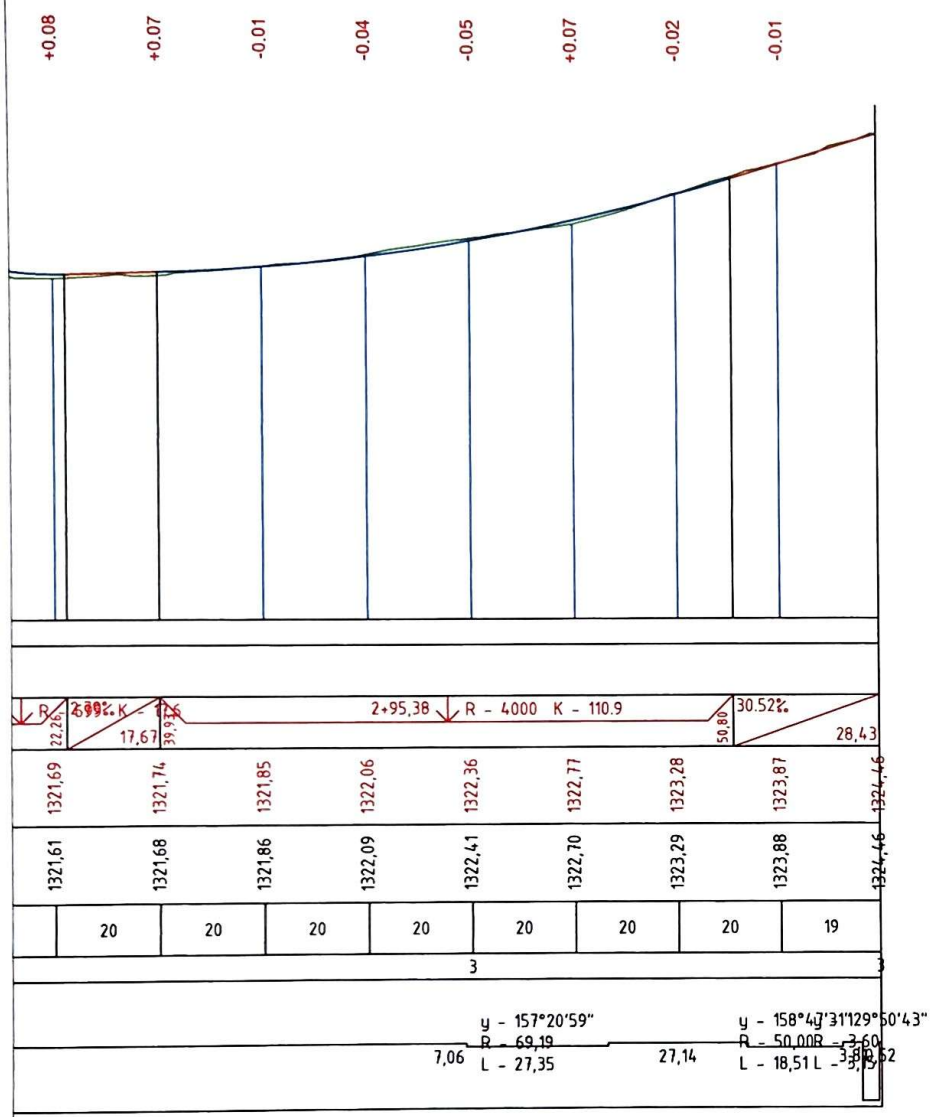

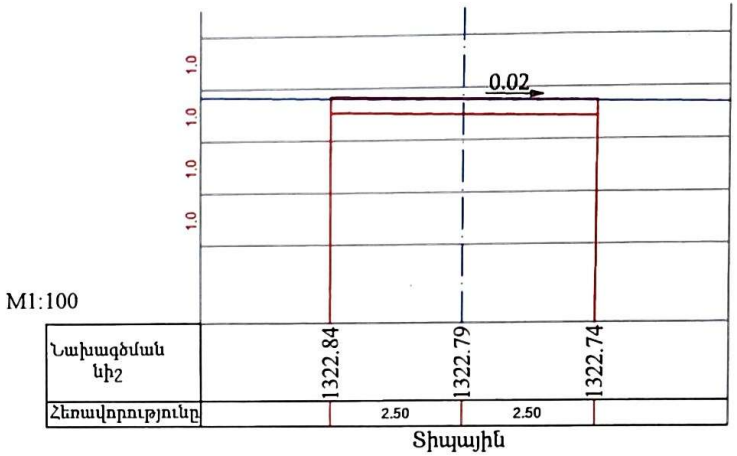

ՆԱԽԱՏԵՍՎՈՒՄ Է ՀՀ ԿՈՏԱՅՔԻ ՄԱՐԶԻ ՆՈՐ ՀԱՃԸՆ ՀԱՄԱՑԵԼՔԻ ՄՐԳԱՇԵՆ ԳԾՈՒՄԻ 1-ՈՒ ՓՈՂՈՑԻ 2-ՐԴ, 4-ՐԴ ԵՎ 6-ՐԴ ՃԱՆԱՊԱՐՀԻ ԱՍՖԱԼՏԱՊԱՏՈՒՄ

Փոփ	Տիպ.քան.	Թերթ	Փաստաթղթ	Ստորագ	Թվակ
Նախագծող		Զ. Կարապետյան			
Ճարտարագետ նախագծող		Մ. Կոստանյան			
Նախագծող		Ա. Աղաբեկյան			

Շինարարական մաս

Փուլ	Թերթ	Թերթեր
ԱՆ	7	10

Ասֆալտապատվող 1-ին փողոցի 4-րդ նրբանցքի երկայնական կտրվածք և տիպային լայնական կտրվածք Մ1:1000

<<Պրոֆ-Էքսպերտ>> ՍՊԸ
Լից. ՔՊԼ N 000990

«ԱՐԽԻՏԵԿՏ» ՍՊԸ
ՓՈՐՁԱԳԻՏՈՒԹՅՈՒՆ
«___» _____ 20 Թ.

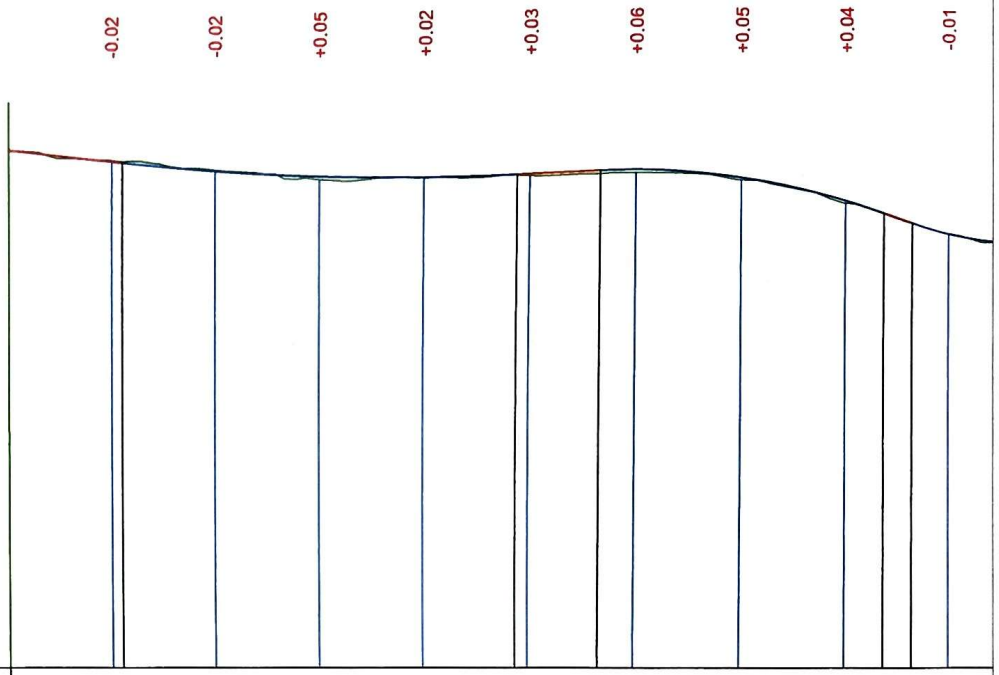

M 1:1000 по горизонтали
M 1:100 по вертикали

Տեղանքի տեսակը ըստ խոնավության											
Նախագծային նիշերի	Լայնական պռոֆիլի տեսակը	Ձախ									
		Աջ									
	Թեքություն, ‰ ուղղահայաց կոր, մ	22,01	11,39‰	22,01	0+59,79 R - 5000 K - 75.6	97,58	3.72‰	15,70	13,27 1+18,48 R - 1400 K	34,99	80,88
	Առանցքի նիշերը, մ	1328,08	1327,85	1327,66	1327,54	1327,50	1327,55	1327,61	1327,44	1326,99	1326,35
Փաստացի նիշերի	Ռելիեֆի նիշերը, մ	1328,08	1327,87	1327,67	1327,49	1327,49	1327,52	1327,51	1327,40	1326,95	1326,36
	Հեռավորությունը, մ		20	20	20	20	20	20	20	20	20
Պիկետներ		0					1				
Հատակագծում ճանապարհի ուղիղ և թեք երկարությունները		α - 169°54'45 | 74°16'12" R - 50,00 | R - 150,00 L - 6,42 | 8,80 | L - 15,00					199,58				

«ԱՐԽԻՏԵԿՏ» ՍՊԸ
ՓՈՐՁԱՔՆՆՈՒԹՅՈՒՆ
«____» _____ 20 թ.

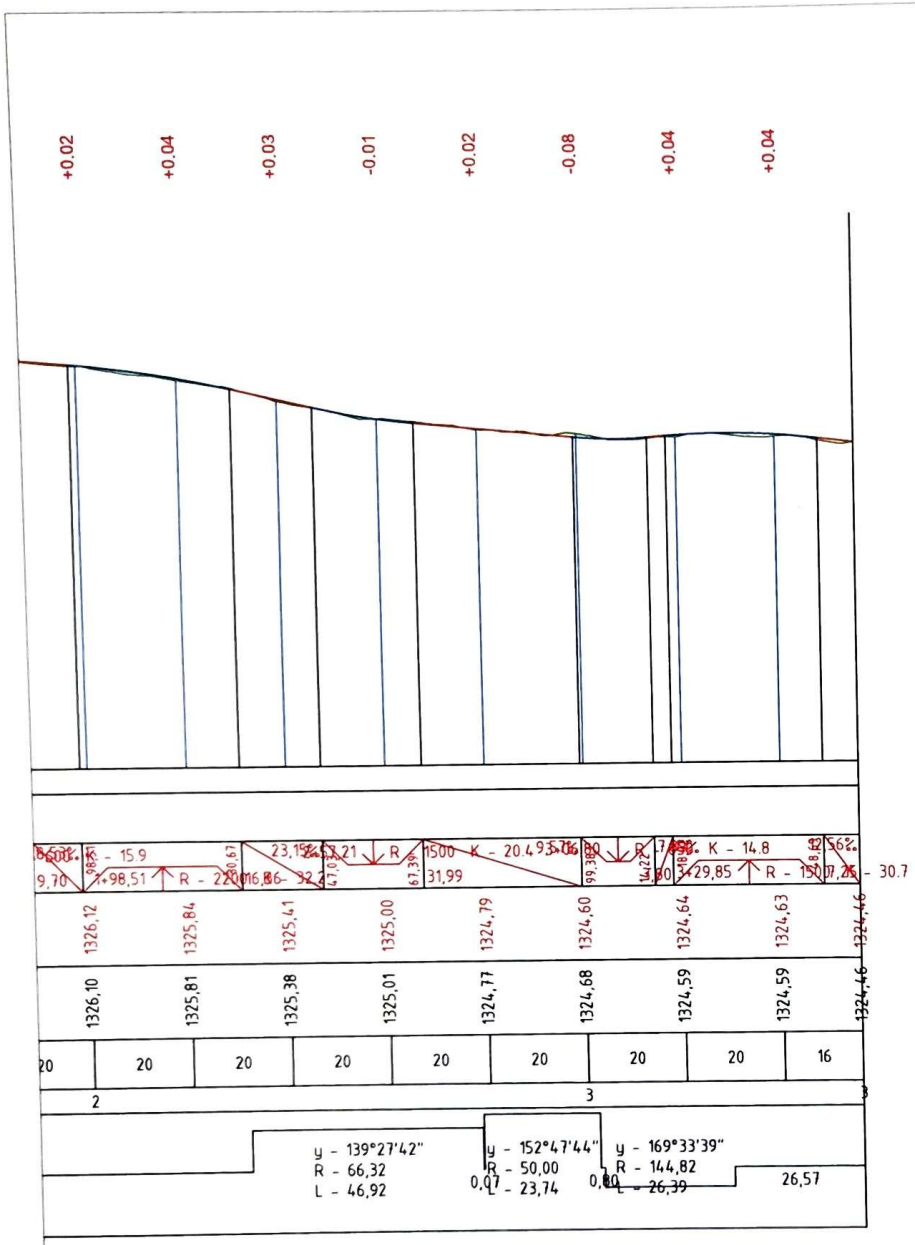

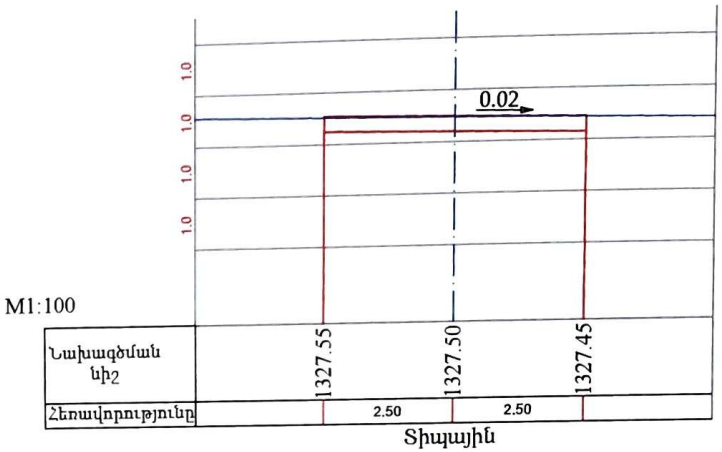

«ԱՐԽԻՏԵԿՏ» ՍՊԸ
ՓՈՐՁԱՔՆՆՈՒԹՅՈՒՆ
«____» _____ 20 թ.

Փուլ	Տիպ.քան.	Թերթ	Փաստաթուղթ	Ստորագ.	Թվական	ՆԱԽԱՏԵՍԿՈՒՄ Է ՀՀ ԿՈՏԱՅՔԻ ՄԱՐԶԻ ՆՈՐ ՀԱՃԸՆ ՀԱՄԱՅՆՔԻ ՍՐԳԱՃԵՆ ԳՅՈՒՂԻ 1-ԻՆ ՓՈՂՈՑԻ 2-ՐԴ, 4-ՐԴ ԵՎ 6-ՐԴ ՃԱՆԱՊԱՐՀԻ ԱՍՖԱԼՏԱՊԱՏՈՒՄ			
Նախագծող		Գ. Կարապետյան				Շինարարական մաս	Փուլ: ԱՆ	Թերթ: 8	Թերթեր: 10
Ճարտարագետ նախագծող		Մ. Կոստանյան				Ասֆալտապատվող 1-ին փողոցի 6-րդ նրբանցքի երկայնական կտրվածք և տիպային լայնական կտրվածք M1:1000	<<Պրոֆ-Էքսպերտ>> ՍՊԸ Լից. ՔՊԼ N 000990		
Նախագծող		Ա. Աղաբեկյան							

Հավասարազոր ճանապարհների
փոխհատումներ և հարակցումներ

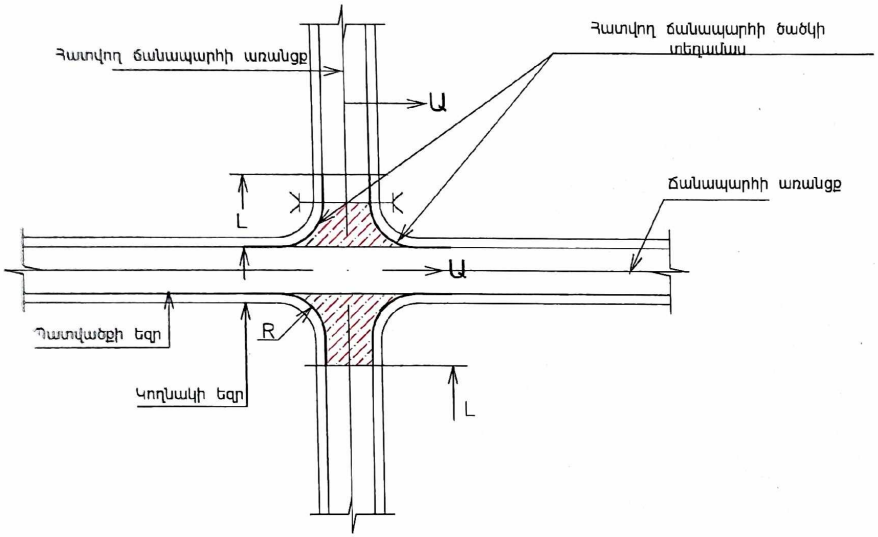

Ա – Ա

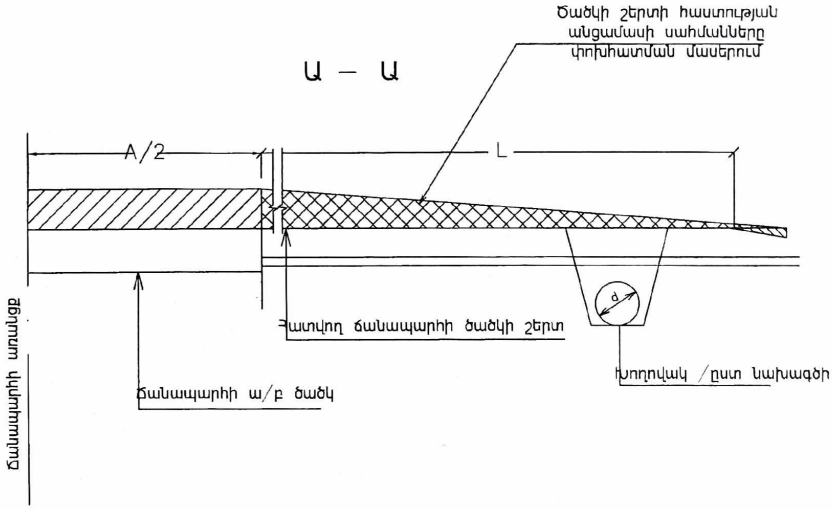

Երկրորդական ճանապարհների փոխհատումներ և հարակցումներ

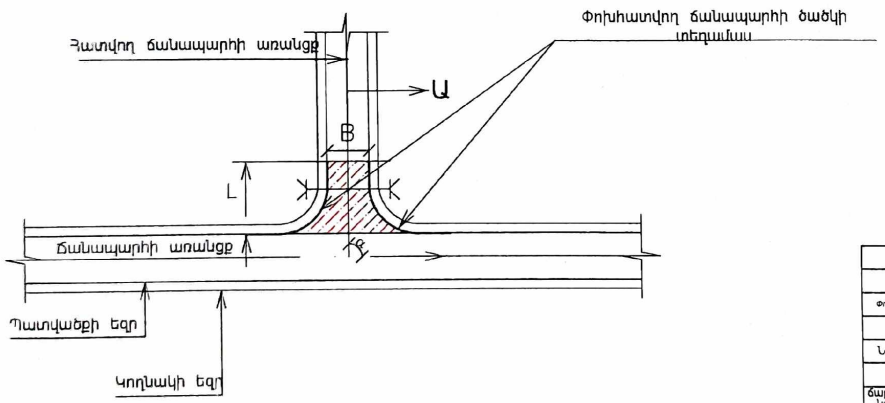

«ԱՐԽԻՏԵԿՏ» ՍՊԸ
ՓՈՐՁԱԲՆՆՈՒԹՅՈՒՆ
«____»_____20 թ

ՇԱՆՈԹՈՒԹՅՈՒՆ

1. Նախագծվող ճանապարհի լայնություն
B – հատվող ճանապարհի լայնություն
d – հատվող ճանապարհին տեղադրվող խողովակի տրամագիծը /ըստ նախագծի
L – հատվող ճանապարհի նորոգման երկարությունը
R – հատվող ճանապարհի կորացման շառավիղը
α – հատվող ճանապարհի կորացման շառավիղը
Ծավալները և չափերը տրված են իջատեղերի և մուտքերի ամփոփագրում

Փոփ	Տրվ.քան.	Թերթ	Փաստաթղթ	Ստորագ.	Ամսակ.	ՆԱԽԱՏԵՍՎՈՒՄ Է ՀՀ ԿՈՏԱՅՔԻ ՄԱՐԶԻ ՆՈՐ ՀԱՃԸՆ ՀԱՄԱՑՆՔԻ ՄՐԳԱՇԵՆ ԳՅՈՒՂԻ 1-ԻՆ ՓՈՂՈՑԻ 2-ՐԴ, 4-ՐԴ ԵՎ 6-ՐԴ ՃԱՆԱՊԱՐՀԻ ԱՍՖԱԼՏԱՊԱՏՈՒՄ			
Նախագծող		Զ. Կարապետյան				Շինարարական մաս	Փուլ	Թերթ	Թերթեր
							ԱՆ	9	10
Ճարտարապետ նախագծող		Մ. Կոստանյան				ՃԱՃԿԻ ԿԱՌՈՒՑՈՒՄ ՀԱՐԱԿՑՄԱՆ ՄԱՍԵՐՈՒՄ	<<Պրոֆ-Էքսպերտ>> ՍՊԸ Լից. ՔՊԼ N 000990		
Նախագծող		Ա. Աղաբեկյան							

PDF Scanner ACE Scanner

Ճանապարհի նորոգման աշխատանքների իրականացման հատվածի երթևեկության կազմակերպման ժամանակավոր սխեմա /բնակավայրից դուրս/

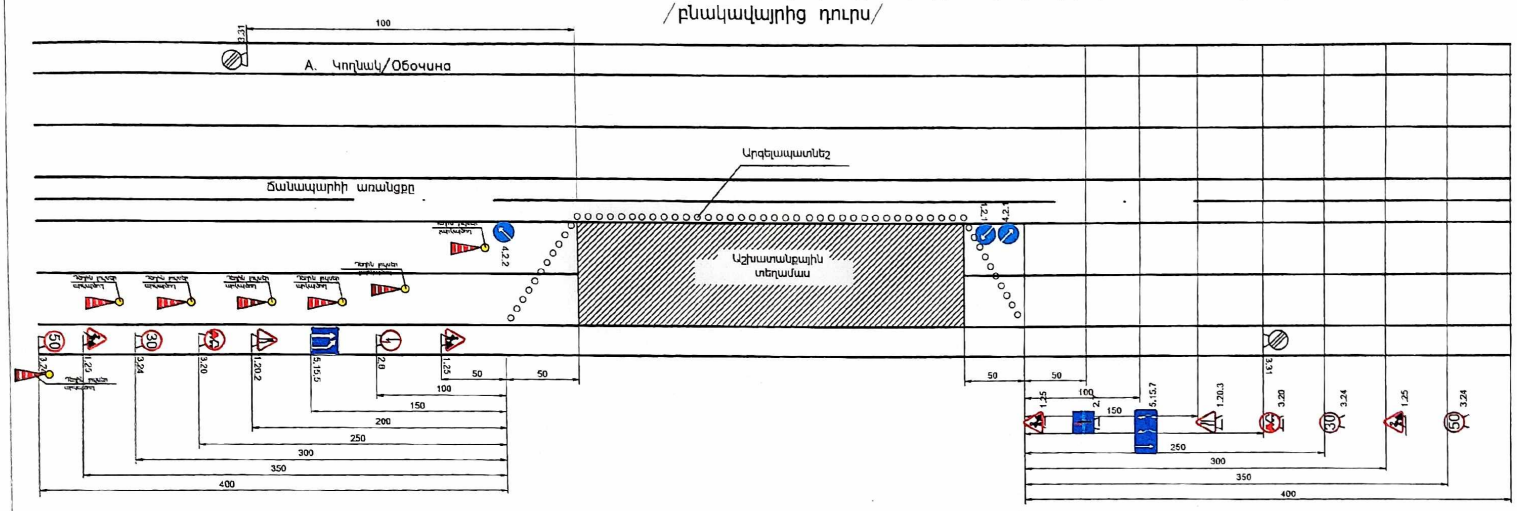

Ճանապարհի նորոգման աշխատանքների իրականացման հատվածի երթևեկության կազմակերպման ժամանակավոր սխեմա /բնակավայրում/

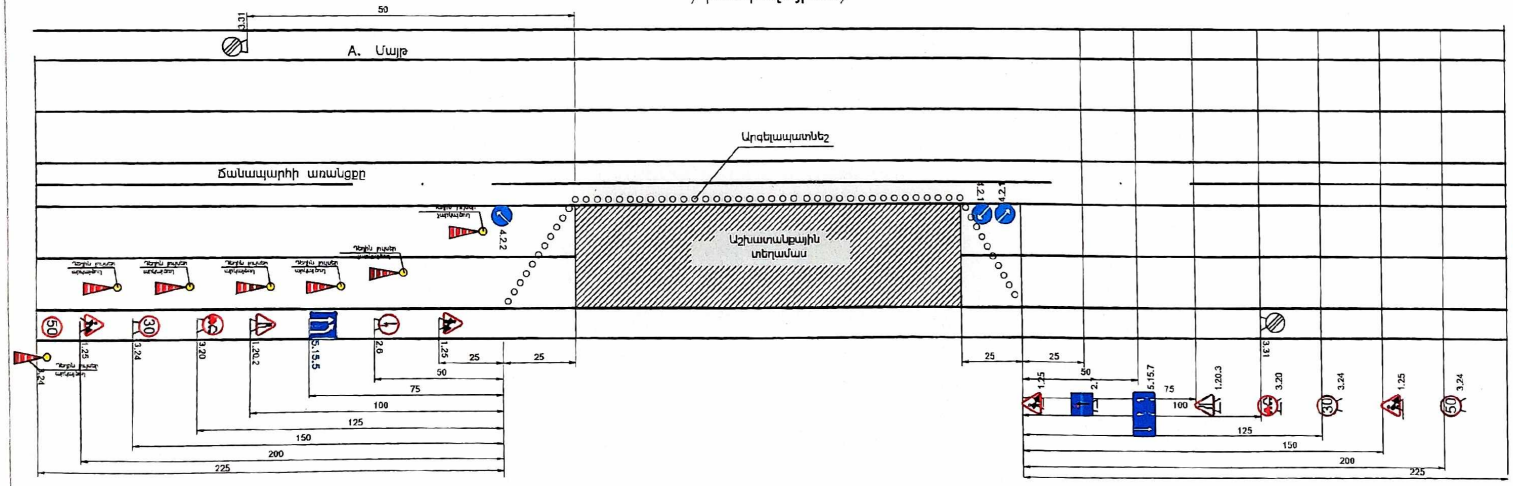

Պայմանական նշաններ

1.25	Ճանապարհային աշխատանքներ
1.20.2	Ճանապարհի նեղացում
1.20.3	Ճանապարհի նեղացում
3.20	Վազանցն արգելվում է
3.24	Առավելագույն արագության սահմանափակում
5.15.5	Գոտու վերջ
	Դեղին արկայծող և չարկայծող լույսեր
3.31	Բոլոր սահմանափակում - ների գոտու վերջ
4.2.1	Արգելքի շրջանցում աջից
4.2.2	Արգելքի շրջանցում ձախից
2.6	Հանդիպակաց երթևեկության առավելություն
2.7	Առավելություն հանդիպակաց երթևեկության նկատմամբ
5.15.7	Երթևեկության ուղղությունը գոտիներով

«ԱՐԽԻՏԵԿՏ» ՍՊԸ
ՓՈՐՁԱԲՆՈՒԹՅՈՒՆ
20 Ր

Արկայծող լույսերի միջև հեռավորությունը չպետք է գերազանցի 6մ–ը: Արկայծող լույսերը տեղադրվում են
շինհրապարակի երթևեկության կառավարման համար նախատեսված 1–ին նշանից մինչև վերջին նշանը:
Նշանների վրա նույնպես պետք է տեղադրված լինի արկայծող լույսեր:

Փոփ	Տիպ.քան	Թերթ	Փաստ.թիվ	Ստորագ	Թվակ
Նախագծող		Գ. Կարապետյան			
Ճարտարապետ Նախագծող		Մ. Կոստանյան			
Նախագծող		Ա. Աղաբեկյան			

ՆԱԽԱՏԵՍԿՎՈՒՄ Է ՀՀ ԿՈՏԱՅՔԻ ՄԱՐԶԻ ՆՈՐ ՀԱՃԸՆ, ՀԱՍԱՅՆԵՐԻ ՄՐԳԱՇԵՆ ԳՅՈՒՂԻ 1-ԻՆ ՓՈՂՈՑԻ 2-ՐԴ, 4-ՐԴ ԵՎ 8-ՐԴ ՃԱՆԱՊԱՐՀԻ ԱՍՖԱԼՏԱՊԱՏՈՒՄ

Շինարարական մաս	Փուլ	Թերթ	Թերթեր
	ԱՆ	10	10

ԵՐԹԵՎԵԿՈՒԹՅԱՆ ԿԱՐԳԱՎՈՐՄԱՆ ՍԽԵՄԱ

<<Պրոֆ-Էքսպերտ>> ՍՊԸ
Լից. ՔՊԼ N 000990

ACE Scanner